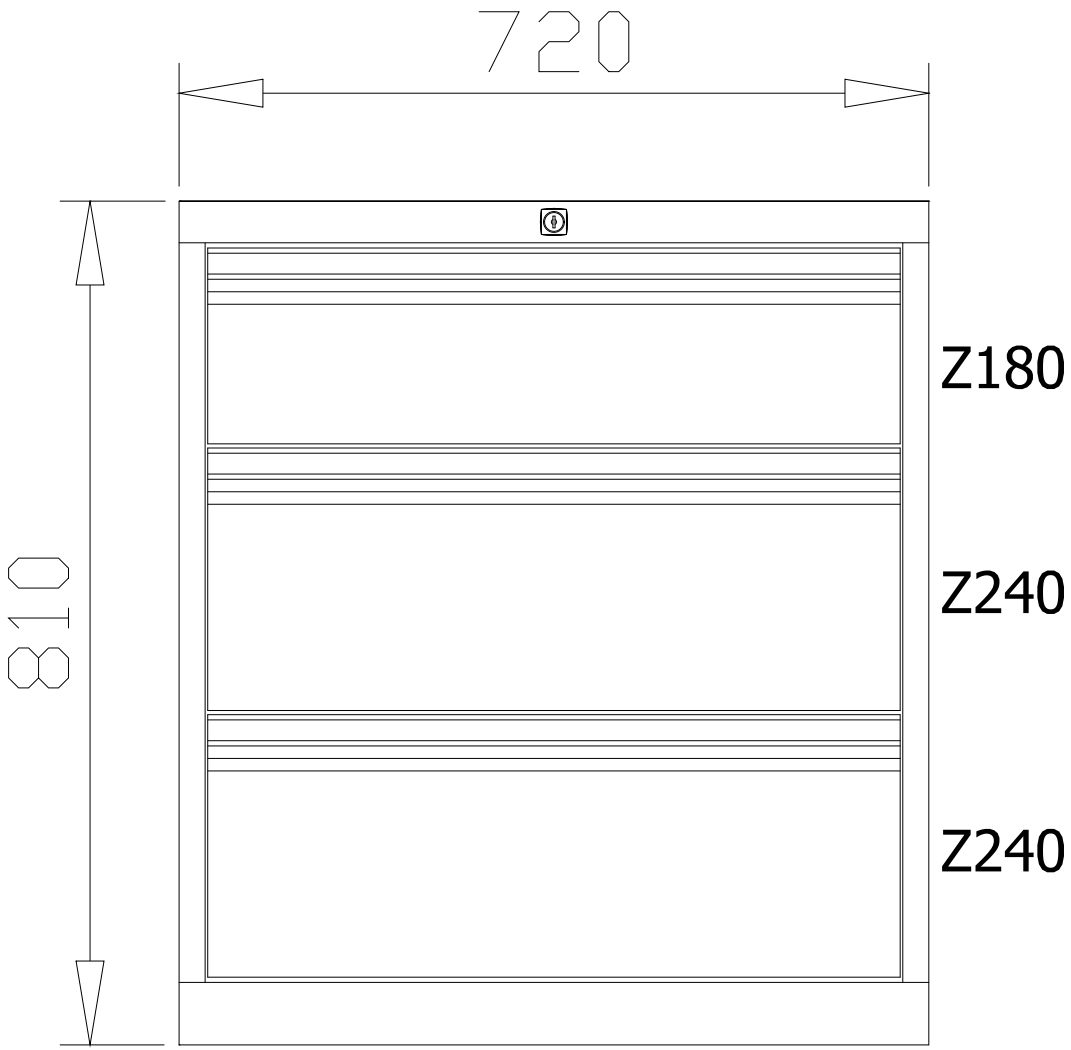
720
810
Z180
Z240
Z240

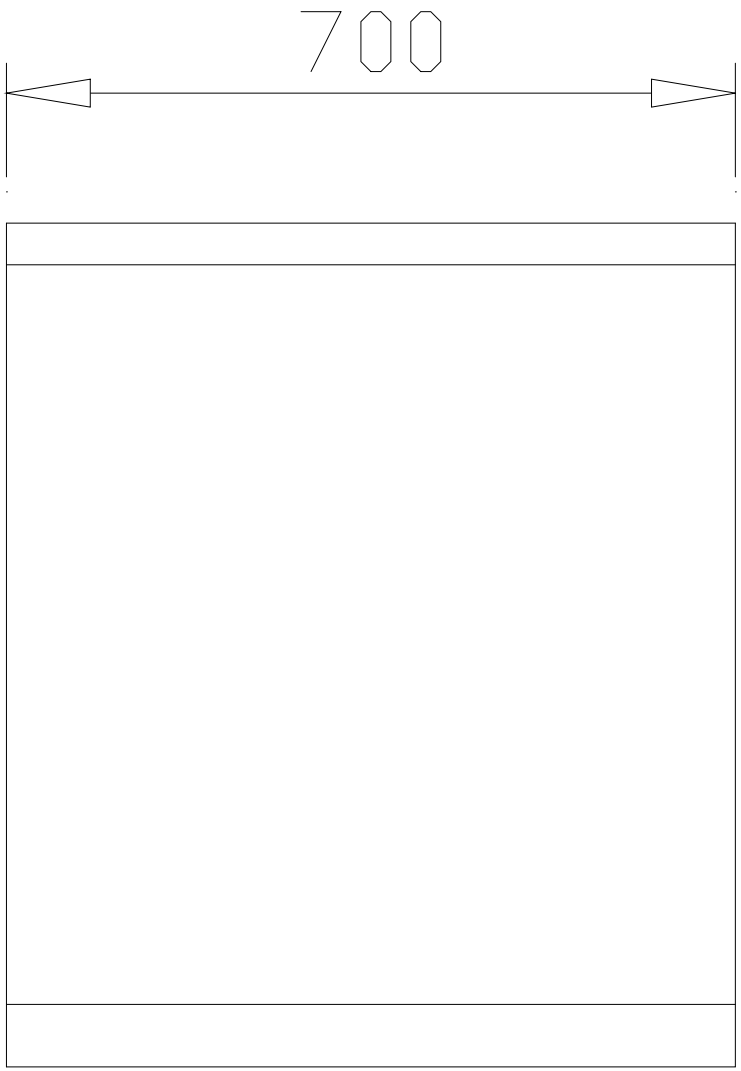
700