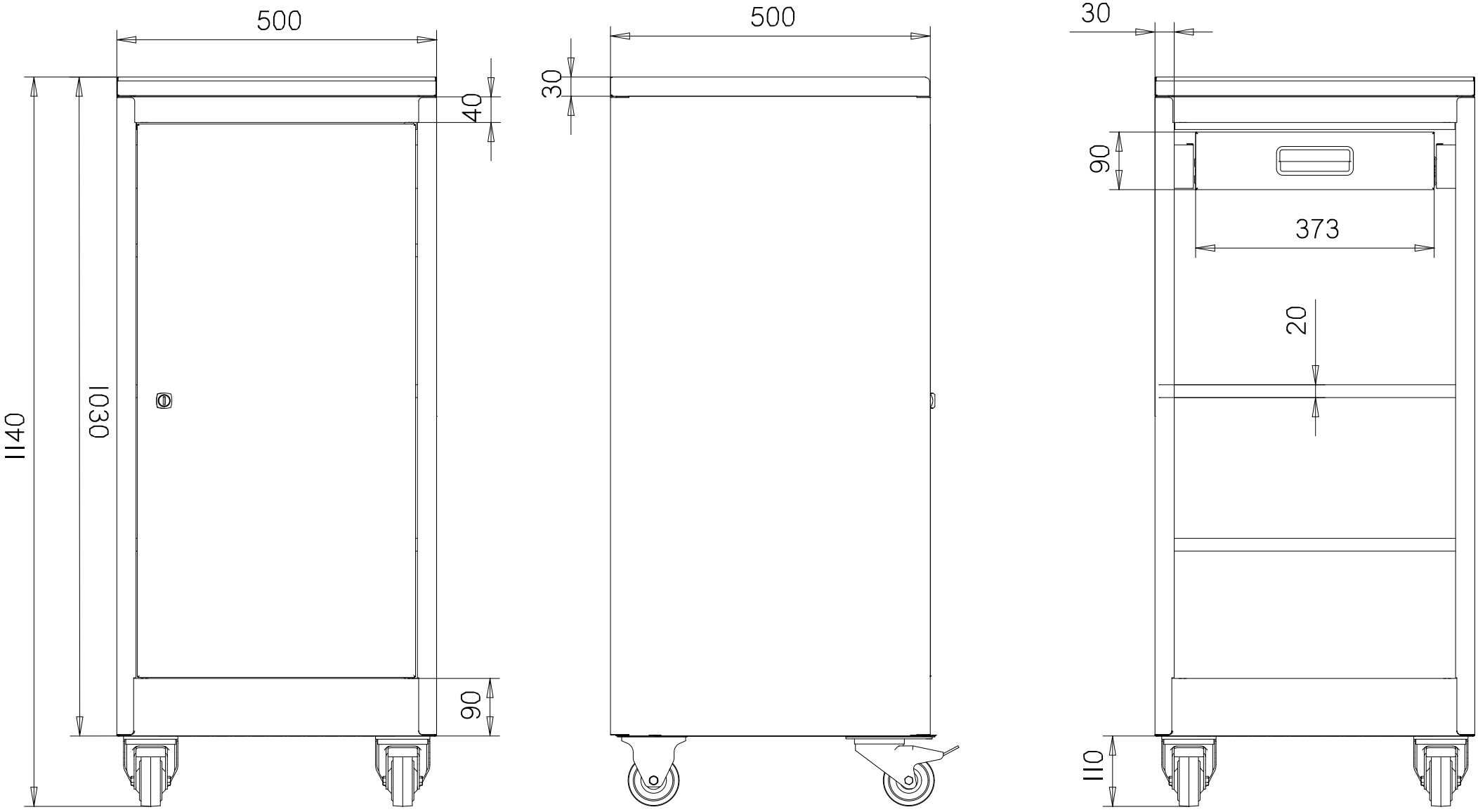
500
40
1140
1030
90
500
30
30
90
373
20
110