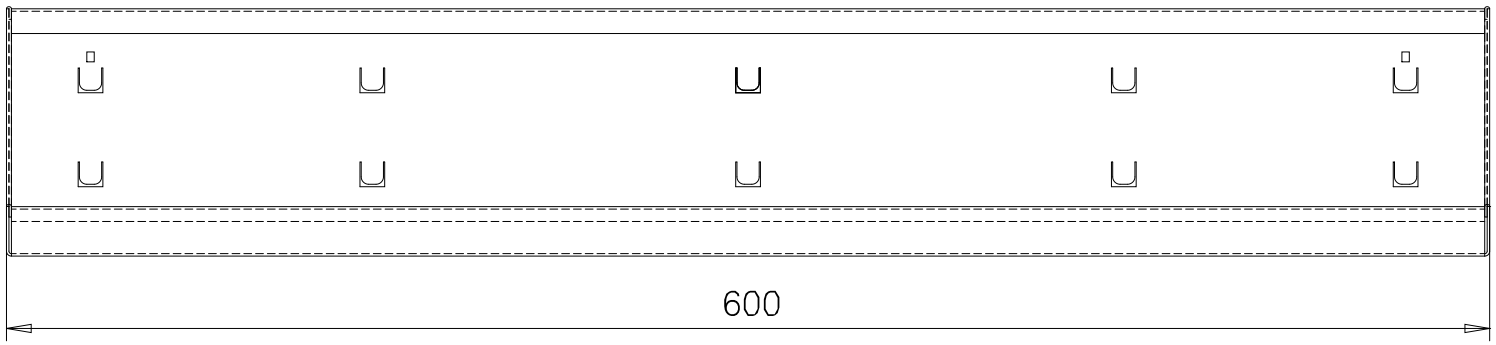
600

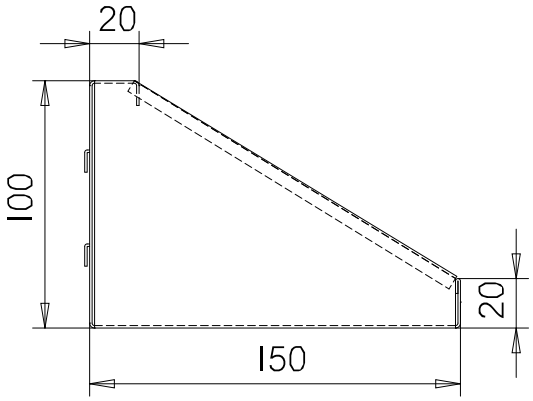
20
100
20
150