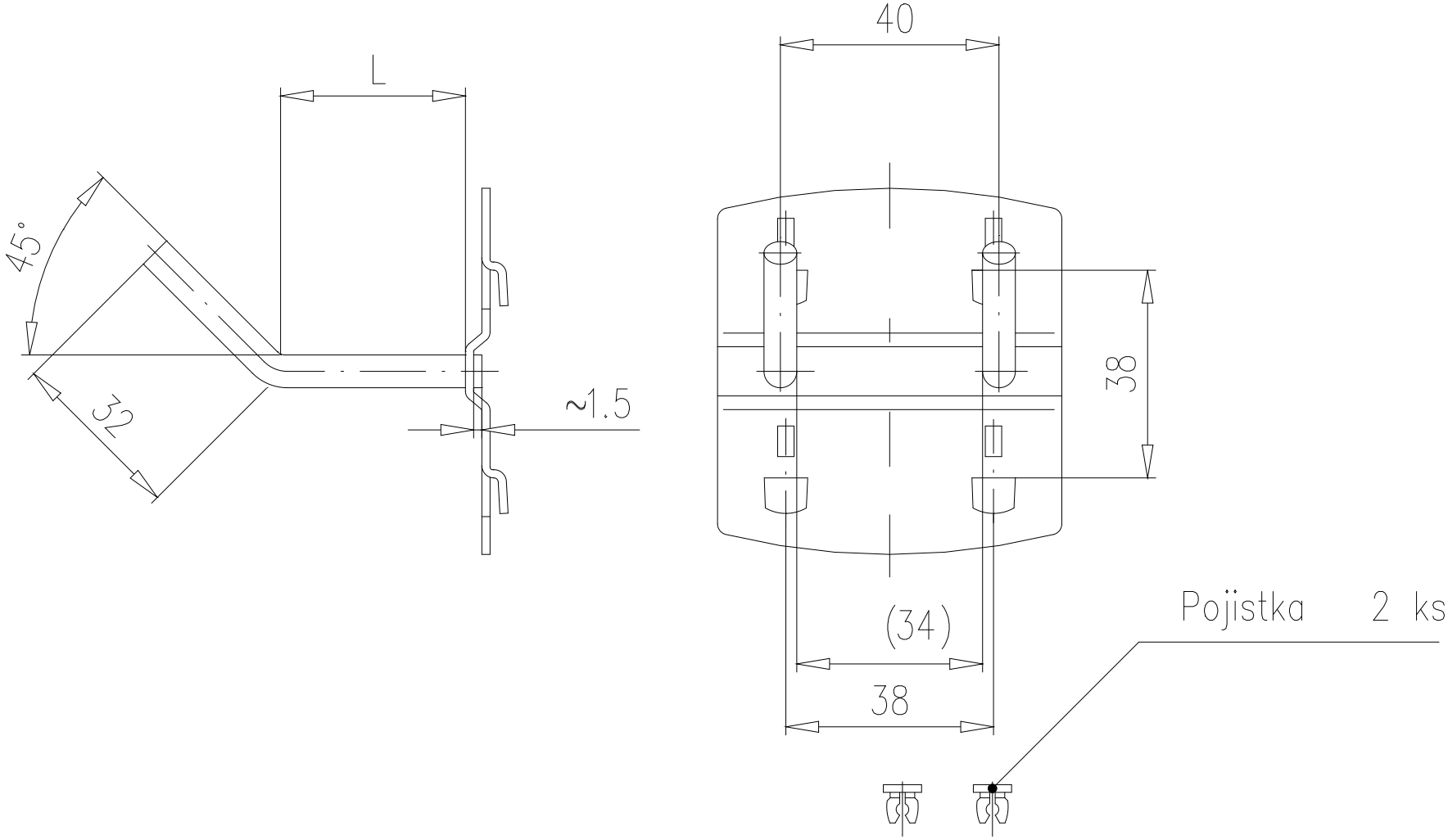
L
45°
32
≈1.5
40
38
(34)
38
Pojistka 2 ks