Návod k použití:

1. Před prvním použitím zasuňte tělo lampy do základny. Pro opětovné vytažení ze základny zmáčkněte ovládací prvek dolů (viz foto).

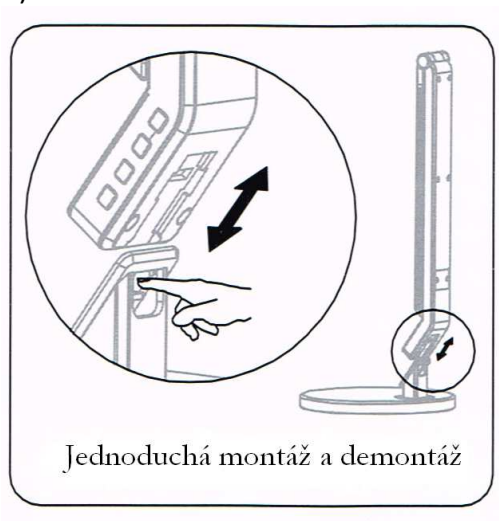

2. Nastavte požadovanou polohu LED panelu. Maximální úhel polohy nahoru 90°, maximální úhel polohy dolů 90°, rozsah rotace LED panelu kolem své osy 340°, rozsah rotace těla lampy na základně 360°.

3. Připojte síťový adaptér napřed do DC zásuvky těla lampy a poté do AC síťové zásuvky 240V.

4. Lampu zapněte dotykem prostředního červeného tlačítka On/Off

5. Jas LED panelu nastavujte dotykem spodních tlačítek „down“ a „up“ se symbolem sluníčka. Jas lze nastavit v 5-ti stupních.

6. Barevnou teplotu LED panelu nastavujte dotykem horních tlačítek „káva“ a „kniha“ se symbolem malířského paleta. Barevná teplota lze nastavit v 5-ti módech.

7. USB výstup slouží výhradně k nabíjení drobných elektro zařízení, např. přehrávač mp4 nebo mobilní telefon. Je nutné použít originální nabíjecí USB kabel tohoto přístroje.

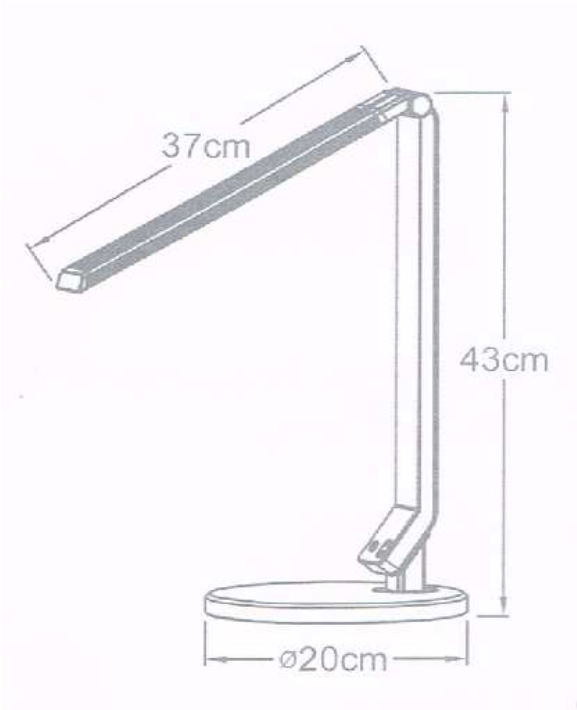

Rozměry

Technické parametry

1. Příkon: 9,0W
2. Vstup: DC 12V
3. Barevná teplota: 3000K – 6000K
4. Materiál: ABS + 6063 AL
5. Rozměry lampy: 37*20*43cm
6. Hmotnost lampy netto: 1,3kg
7. Rozměry balení: 42,8*21,6*8,0cm
8. Výkon USB nabíjení: 800mA

Upozornění:

Při montáži postupujte s citem, není nutno použít sílu. Ta může být naopak důvodem poškození výrobku.

Výrobek nepoužívejte na šikmém nebo nestabilní stole. Jinak hrozí poškození sesunutím a pádem.

Nepoužívejte výrobek v prostředí s vysokou teplotou / vlhkostí.

Nedívejte se přímo do světelného zdroje, může to být škodlivé pro váš zrak.

Při nepřetržitém použití dosahuje normální teplota hlavy lampy maximálně 50°C. Tato teplota je jakkoliv zdraví neškodná.

Důležité pokyny k montáži!!!

- Výrobek je dodáván zabalen v kartonu tak, aby se při přepravě nepoškodil a zákazník obdržel kvalitní výrobek.
- Protože je dodáván v rozloženém stavu k montáži, je správná montáž velmi důležitá a může ji provádět jen technicky zručná osoba, a to přesně podle pokynů na druhé straně tohoto záručního listu!!!
- Chyby při montáži můžou vést nejen k poškození výrobku, ale i k jeho nesprávné funkčnosti. Výrobce nemůže nést odpovědnost za tyto chybné montáže!!

Návod k čištění výrobku:

- všechny laminátové i plastové díly lze čistit jen vodou se saponáty, k oživení plastů lze použít renovační spray určený pro přístrojové desky interiérů automobilů.

- **Nelze používat žádná rozpouštědla ani prací prášky**.

Všeobecné záruční podmínky výrobků MAYER:

Gratulujeme Vám k zakoupení kvalitního výrobku zn. MAYER. Byl vyroben s největší pečlivostí a před odesláním zkontrolován ve výrobním závodě. Na výše uvedený výrobek poskytuje výrobce záruku **36** měsíců od data prodeje s tím, že:

Výrobce neodpovídá za:

- poškození způsobené nesprávnou montáží nebo neoprávněným zasahováním do jednotlivých částí výrobku
- poškození způsobené vodou, znečištěním nebo nevhodným čištěním
- mechanické poškození
- nadměrné opotřebení způsobené neběžným užíváním (zvýšený prach, špína, …)
- mechanická poškození nárazem
- rozdíly ve struktuře a zabarvení přírodních materiálů (dřevo a kůže)
- pohledové vady nenahlášené písemně do 3 dnů po převzetí

Při případné reklamaci je nutné předložit fakturu o zakoupení výrobku.

V případě reklamace se prosím obraťte na prodejce zn. MAYER, u kterého jste výrobek zakoupili. Prodejce je povinen výrobci písemně nahlásit:

- číslo faktury výrobce
- číslo reklamovaného modelu
- podrobný popis závady
- kontaktní osobu pro dohodnutí postupu

Stolní dotyková LED lampa

32LED-03

Návod k montáži a používání č. 33b

Záruční podmínky

Vážený zákazníku,
děkujeme Vám za projevenou důvěru při koupi tohoto zboží a pevně věříme, že ji nezklameme.

Přejeme dlouhodobé užívání Vámi zakoupeného zboží k Vaší plné spokojenosti.

Výrobce